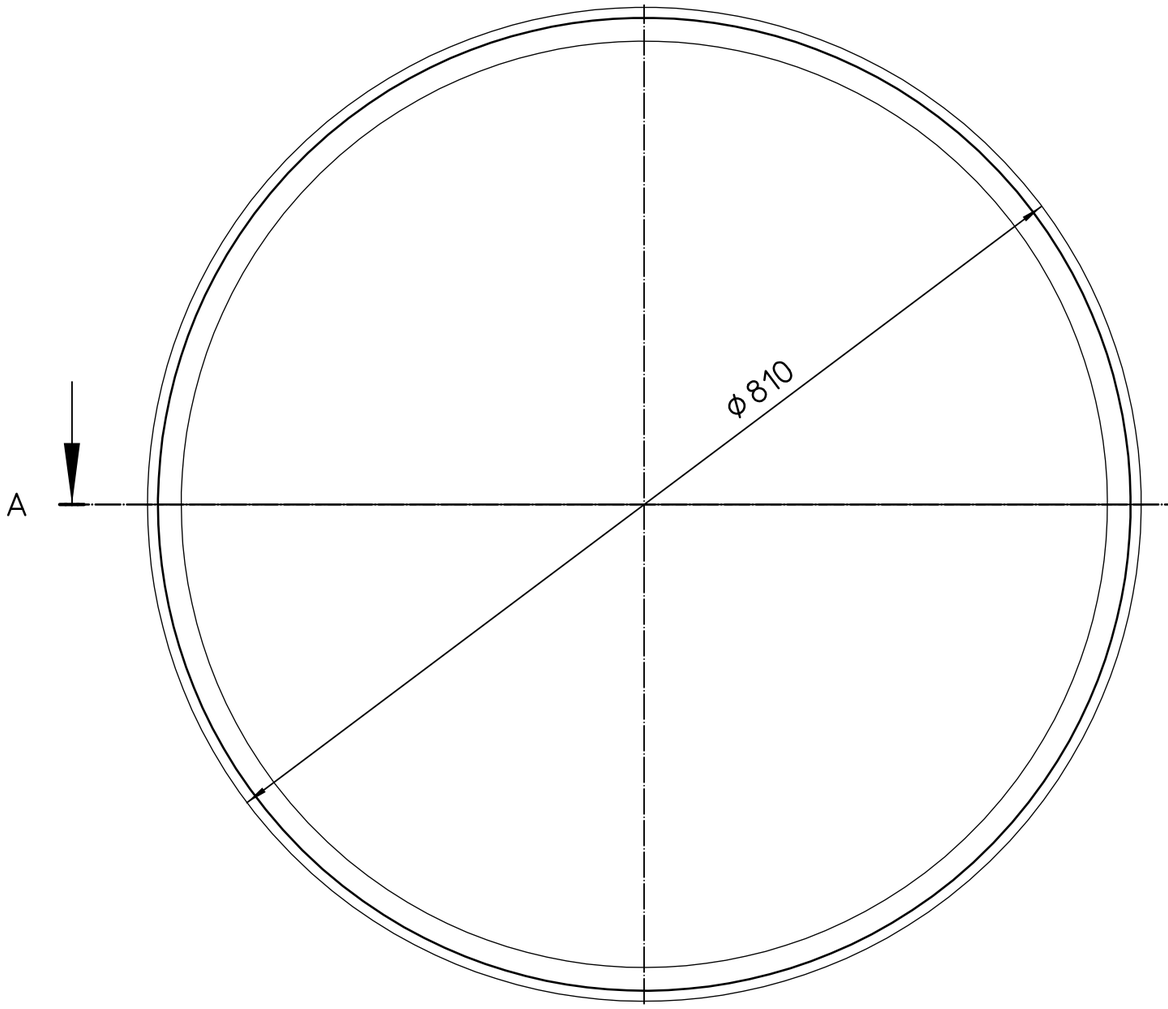

Vorderansicht1

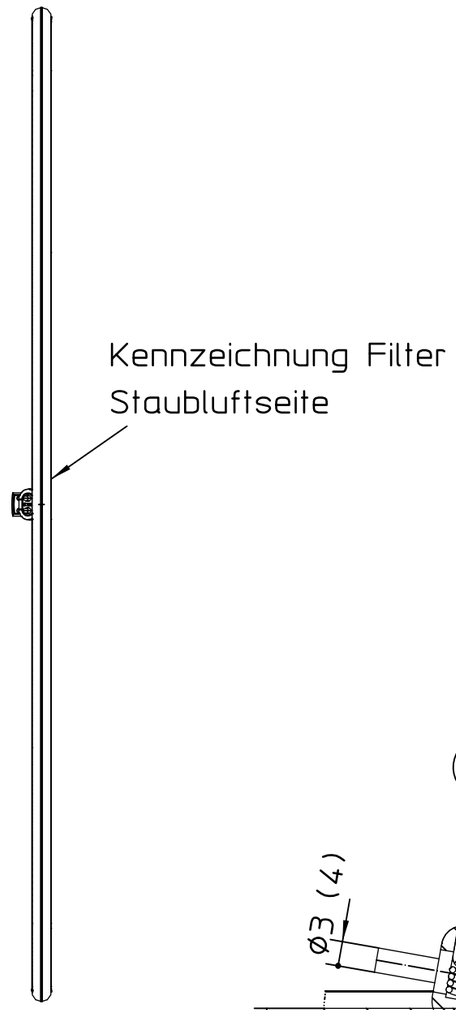

SA links1

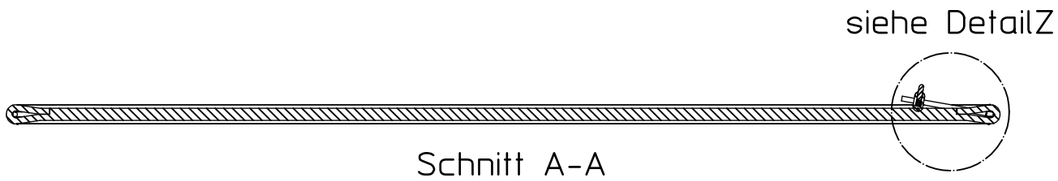

Schnitt A-A

DetailZ
1:1

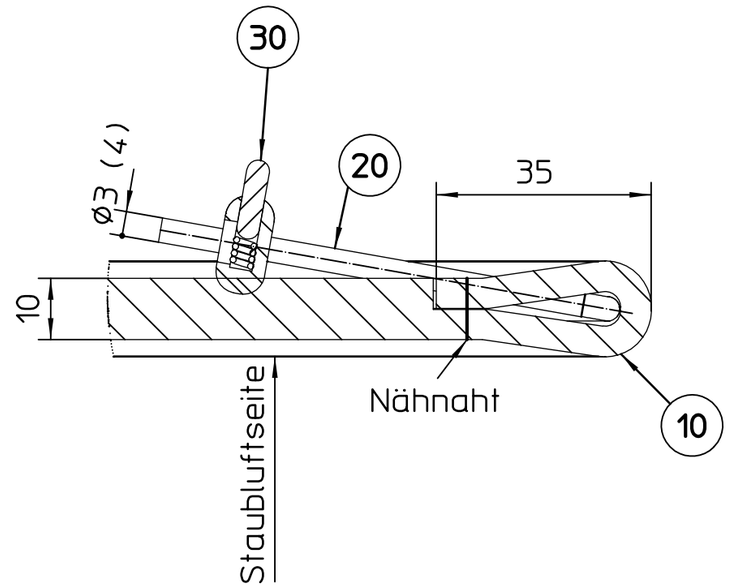

Posnr	Anzahl	Benennung1	Benennung2	Werkstoff	SAP Nr.	CAD-Nr.
10	1	Filterhaube G3 D=810 genäht BG 96	Zuschnitt D=880			665735
20	1	Gummischnur d=4 ca. 70% Dehnung	Polypropylen-Seide ummantelt			665736
30	1	Kordelstopper 2 Loch	für Gummikordel d=4 Filterhaube			665557

Anzahl

Stammteil-Nr.

Stamm-Nr.

Folge-Nr.

Projekt-Nr.

Auftr-Nr.

STL-Nr.

KAMPMANN
49794 Lingen Tel. 0591-7108-0

Erst.	15.09.15	fehrmann
Änder.	16.02.16	fehrmann
Gepr.	16.02.16	fehrmann
Freig.		

Index	Änderung	Name	Datum

Format	Art-Gr.	SAP-Nr.	CAD-Nr.	Vers.
3	154	1241580	665737	1

Werkstoff Nr.

M 1:5 Abm. Zul.Abw. ISO 2768-m

Filtermütze Viledon, PSB/275 S
s=10,0 mm, D= 810mm, weiß, Güte: G3
Gummischnur D=3mm mit PP-Seide

Revision
Konstruk
Bl.

COPYRIGHT RESERVED: Die Zeichnung enthält von uns entwickeltes, geschütztes Know-How, das nicht ohne unsere schriftliche Zustimmung Dritten, insbesondere Mitbewerbern, zugänglich gemacht werden darf. Zuwiderhandlungen verpflichten zu Schadenersatz.